COC-E400, E600, E800, E1000, E1200, E1500

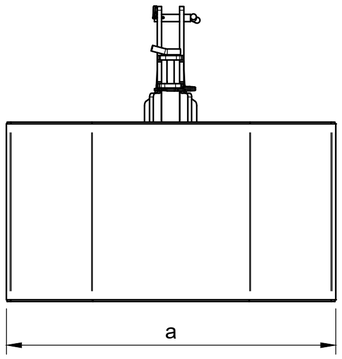

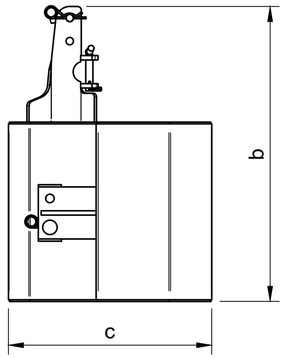

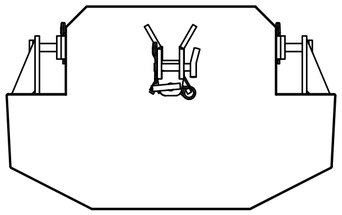

	a	b	c
E400	950	750	578
E600	950	950	578
E800	964	1000	636
E1000	1139	1020	703
E1200	1139	1020	703
E1500	1139	1020	703

COC-S400, S600, S800, S1000, S1200, S1500, S1800, S2000, S2500

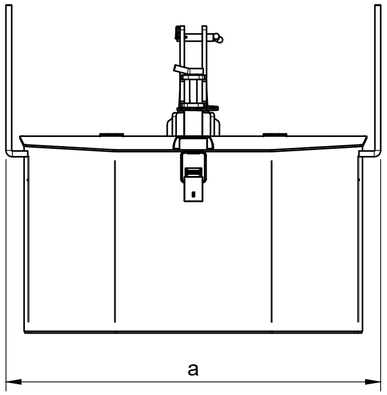

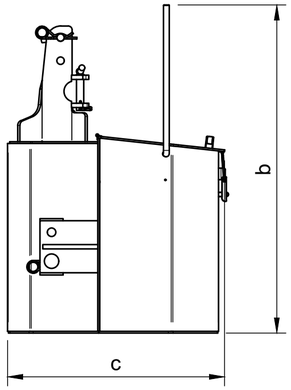

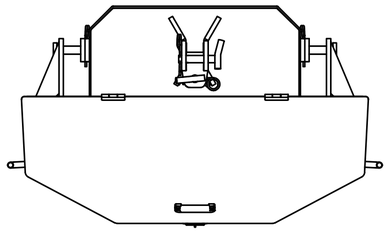

	a	b	c
S400	949	890	608
S600	949	1040	623
S800	969	1140	643
S1000	1296	1135	751
S1200	1296	1135	751
S1500	1296	1135	751
S1800	2209	1151	730
S2000	2209	1151	730
S2500	2209	1151	730

COC-J600, J800, J1000, J1200, J1500, J1800, J2000

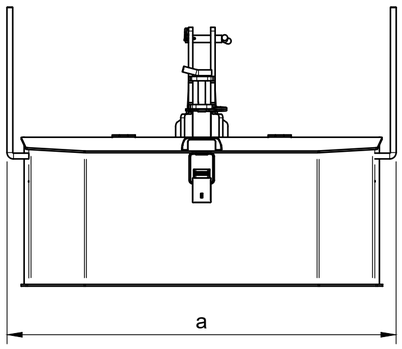

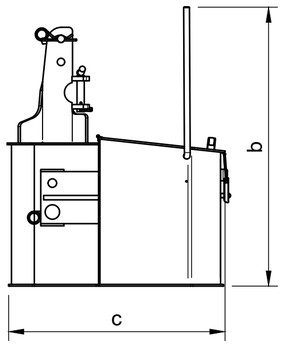

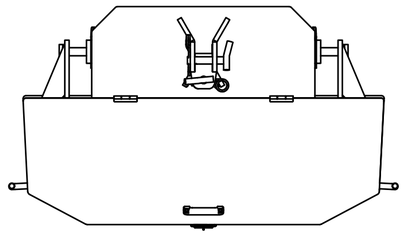

	a	b	c
J600	1100	976	743
J800	1344	965	754
J1000	1747	980	761
J1200	1747	980	761
J1500	1747	980	761
J1800	1999	925	759
J2000	1999	925	759

MASSEPOIDS	Fecha 04/2025	Formato A2	
Cliente MASSEPOIDS SOLUTIONS SL		Versión 1	Escala 1:10
Titulo Medidas COC-E, COC-S, COC-J			Unidades mm
			Hoja 1